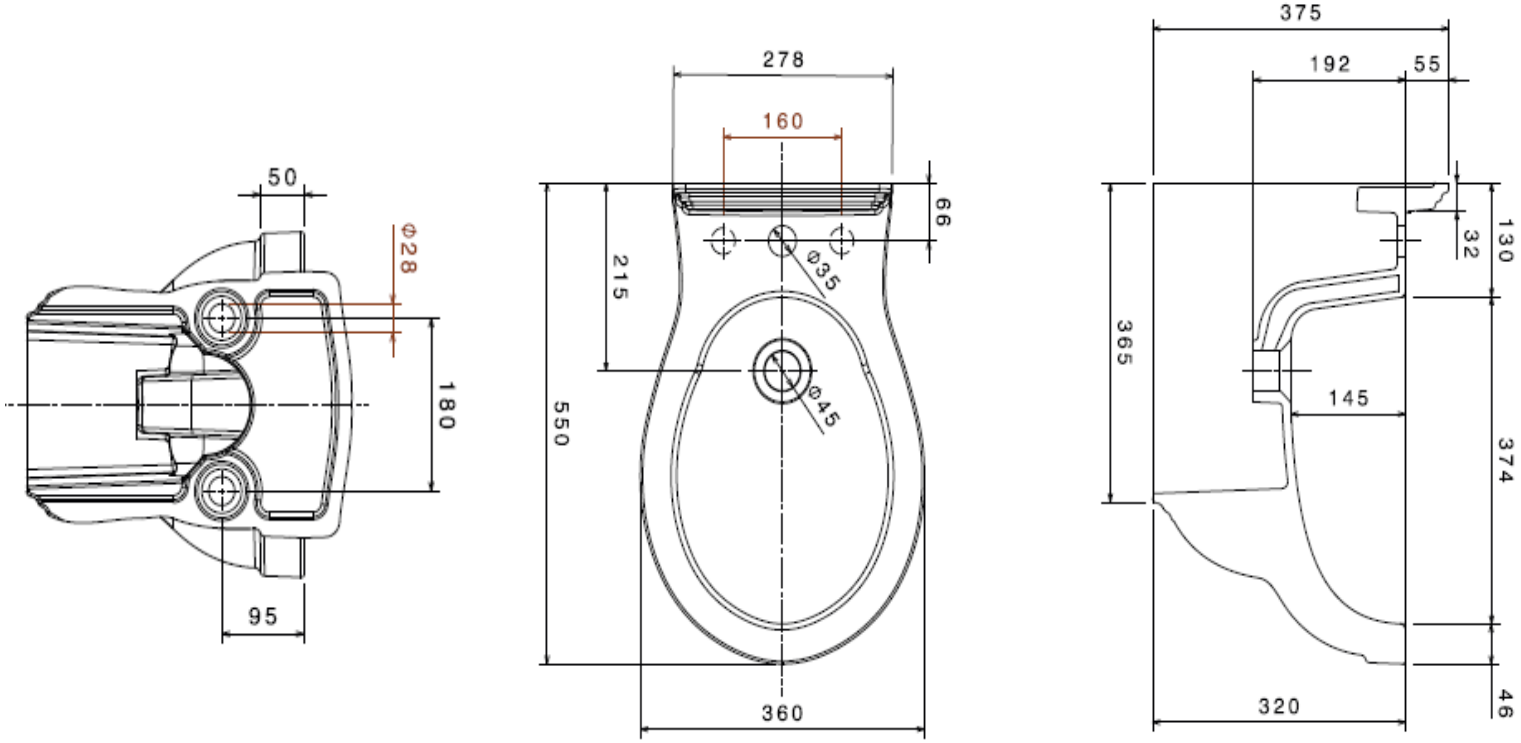

Bidet sospeso Regent **Art. 0630**